Locker

Serrure électronique pour casiers

SERRURE ÉLECTRONIQUE RFID/BLUETOOTH® POUR ARMOIRES ET CASIERS





Pour les bureaux et les espaces partagés

La serrure pour casiers peut être installée sur une vaste gamme de casiers et d'armoires pour protéger les objets personnels pendant que les propriétaires dans les bureaux, les entreprises, les espaces partagés ou dans toute autre situation où ils doivent se débarrasser temporairement de leurs effets personnels.

Fermeture automatique

En fermant la porte de l'armoire, le Locker se verrouille automatiquement. Locker est alimenté par une batterie, ce qui permet de l'installer facilement dans de nouveaux casiers ou de le moderniser dans des casiers existants fonctionnant actuellement à l'aide de clés.

Fonctions du produit

- Verrouillage automatique dès que la porte est entrouverte
- Alimenté par pile avec détection de l'état de charge
- Réveil par la détection de carte RFID et smartphone (breveté)
- Dispositif à faible consommation d'énergie
- Horloge et calendrier intégrés en temps réel pour une gestion précise des accès
- Principe des quatre yeux (deux identifiants valides doivent être présentés successivement pour ouvrir la serrure)
- Fonction Anti check back
- Signaux visuels et sonores
- Fonction d'ouverture permanente (fonction bureau) sans consommation de batterie supplémentaire
- Logiciel pouvant être mis à jour sur site via un téléphone Bluetooth® (autonome)

Locker Serrure électronique pour casiers

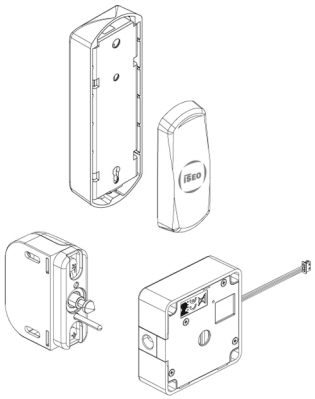

cod. **1ES10162**

DIMENSIONS
Dimensions du lecteur externe (avec support)
- Largeur : 39 mm
- Hauteur : 86 mm
- Profondeur : 20 mm

Dimensions du compartiment à piles interne (avec capot de protection en plastique)
- Largeur : 40 mm
- Hauteur : 130 mm
- Profondeur : 20 mm

Dimensions de la serrure motorisée interne
- Largeur : 60 mm
- Hauteur : 60 mm
- Profondeur : 22 mm

Dimensions du mécanisme de verrouillage interne
- Largeur : 45 mm
- Hauteur : 60 mm
- Profondeur : 22 mm

MATÉRIEL
Technopolymère

COULEUR
Anthracite

IDENTIFIANTS D'ACCÈS

- Badge
- Porte-clés
- Bracelet
- Smartphone

INTERFACE DE COMMUNICATION

- RFID ISO14443B/MIFARE ISO14443A
- Bluetooth® Low Energy 5.1

Caractéristiques techniques

FIRMWARE
1RIS

RELEASE
2.1

ALIMENTATION
2 piles alcalines AA de 1,5 V

DURÉE ESTIMÉE DES PILES
Jusqu' à 2 ans, 20 000 ouvertures. Ce chiffre dépend du mode et de l'environnement d'utilisation ainsi que des options activées.

SIGNALISATIONS

- Led 2 couleurs vert, rouge
- Alarme sonore miultifréquence

COMPATIBILITÉ DE PRODUIT
Pour casiers et armoires pour protéger les objets personnels pendant que les propriétaires dans les bureaux, les entreprises, les espaces partagés ou dans toute autre situation où l'on doit se débarrasser temporairement de ses effets personnels.

MONTAGE

- Sur portillon

CARACTÉRISTIQUES AMBIANTES

- IP20

TEMPÉRATURE DE SERVICE
-20°C ÷ +60°C

TEMPÉRATURE DE STOCKAGE
-25°C ÷ +75°C

CONFECTION
1 cylindre, 1 pile, des vis de fixation, clé hexagonale de 2 mm, 1manuel d'instructions.

ACCESSOIRES (NON INCLUS) Accessoire pour urgence électrique (0000IS00253)

Compatibilité avec les application ISEO

ARGO	LUCKEY	LSA	V364
-	•	•	•